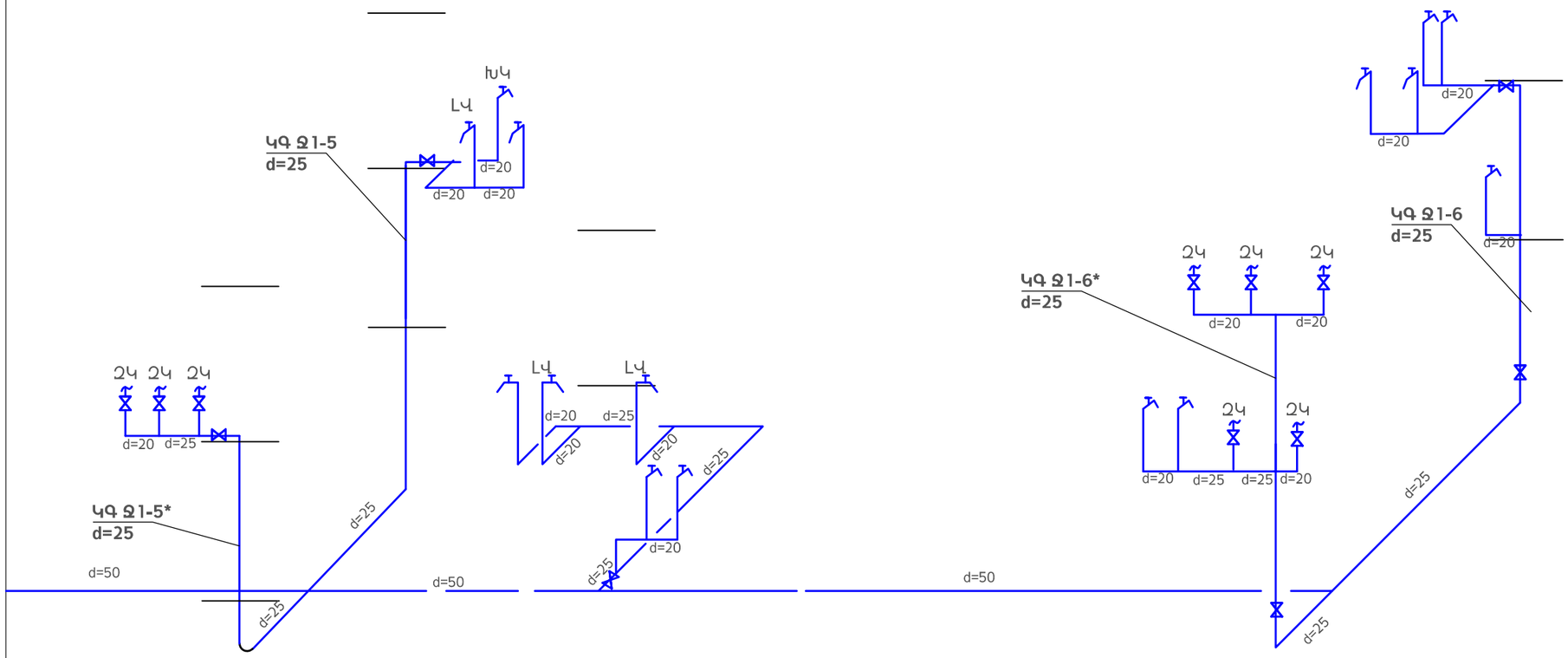

Մասնաշեղեք N3

ՆԵՐՔԻՆ ՍԱՌԸ ՋՐԱՄԱՏԱԿԱՐԱՐՄԱՆ ԱՇԽԱՏԱՆՔՆԵՐԻ ԾԱՎԱԼՆԵՐ

№	Անվանում	Չափմ. միավ.	Քանակը	Ծանոթություն
1	Պոլիպրոպիլենե խողովակ սառը ջրի համար d=50x6.9մմ/d=25x3.5մմ	մ	25/35.0	
2	Պոլիպրոպիլենե խողովակ սառը ջրի համար d=20x2.8մմ	մ	35,0	
3	Պոլիպրոպիլենե խողովակի ձևավոր մասեր d=50մմ -d=20մմ	հատ	55	
4	Փական d=20	հատ	6	
5	Փական d=15	հատ	8	
6	Լվացարանի ծորակ	հատ	15	
7	Ճկուն խողովակ զուգարանակոնքի լվացման տակառիկի համար d=15, L=0.5մ	հատ	8	
8	Համակարգի փորձարկում, լվացում և աղտահանում	մ	85	

ԱՊԱՄՈՆՏԱԺՄԱՆ ԱՇԽԱՏԱՆՔՆԵՐ

№	Անվանում	Չափմ. միավ.	Քանակը	Ծանոթություն
1	Պողպատե խողովակ սառը ջրի համար d=40-d=15մմ	մ	70	
2	Լվացարան	հատ	15	
3	Զուգարանակոնք	հատ	8	
4	Թուջե խողովակ d=100-d=50մմ	մ	110	

Փոխ.	Թերթ	N փաստ.	Ստորագր.	Ամսաթ.	Երևանի Էրեբունի վարչական շրջանի թիվ 71 մանկապարտեզի վերանորոգում			
ՆԳՃ		Գ. Պարոնյան			Մաս ջրամատակարարում և կոյուղի	Փուլ	Թերթ	Թերթեր
Նախագծեց		Գ. Խաչատրյան				ԱՆ	ՋԿ-11	46
Ստուգեց		Գ. Իվանյան			Մասնաշեղեք N3 Ջրամատակարարման համակարգի սխեմաներ	UNI DESIGN 2014 թ.		